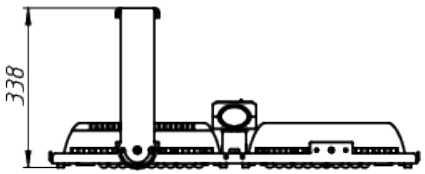

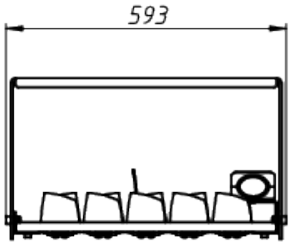

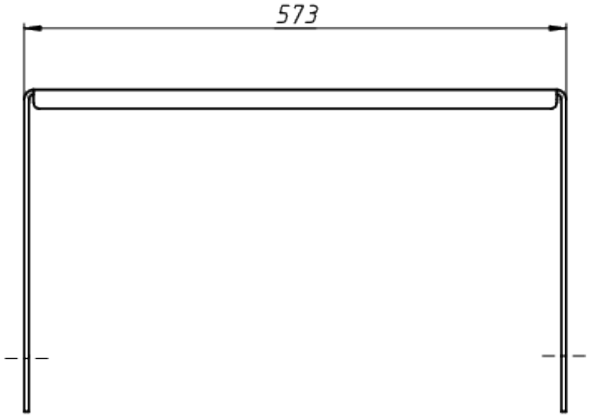

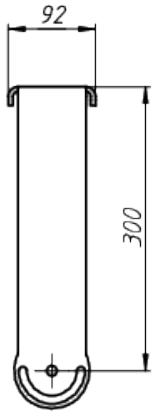

A

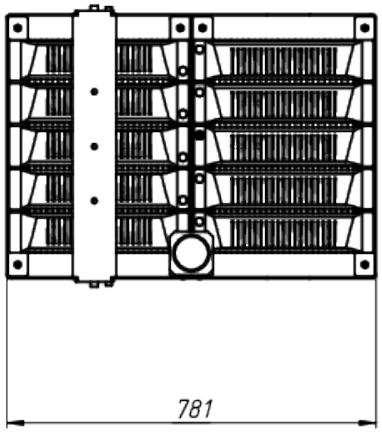

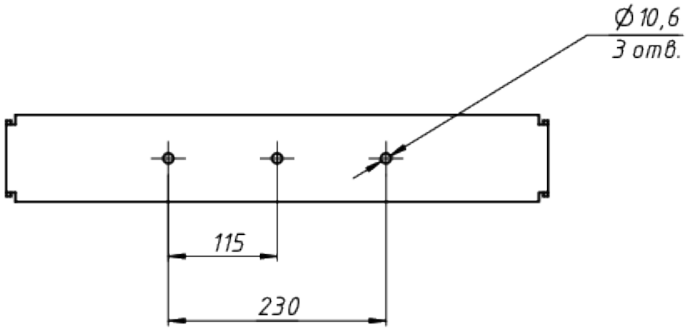

ЛАДЗАВОД
СВЕТОТЕХНИКИ

*Документ сгенерирован автоматически. Дата генерации: 06-10-2024

Изм.	Лист	№ докум.	Подп.	Дата	LAD LED R500-10-O-6-500L	Лист 1