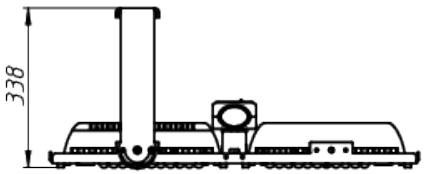


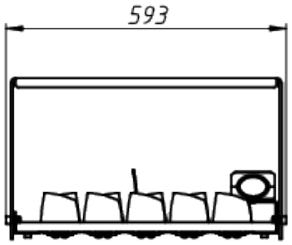


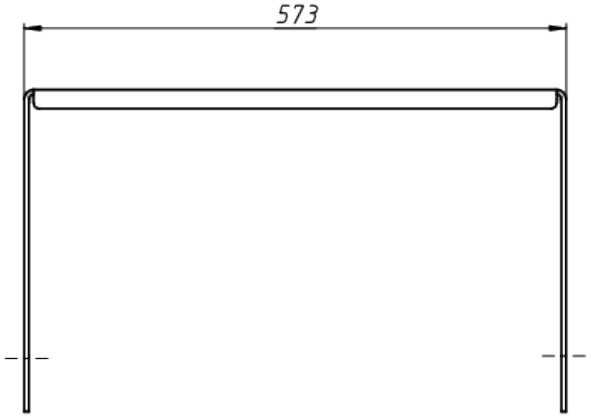


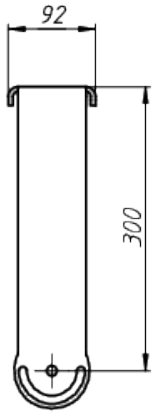


A

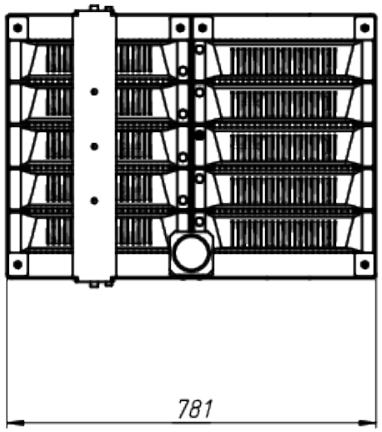


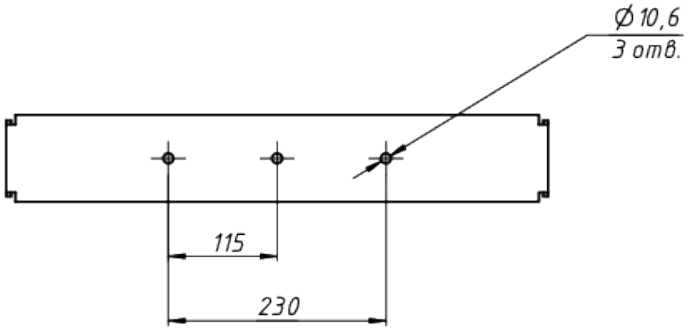


ЛАДЗАВОД
СВЕТОТЕХНИКИ

*Документ сгенерирован автоматически. Дата генерации: 24-04-2024

| Изм. | Лист | № докум. | Подп. | Дата | LAD LED R500-10-0-6-500L | Лист 1 |
|---|---|---|---|---|---|---|